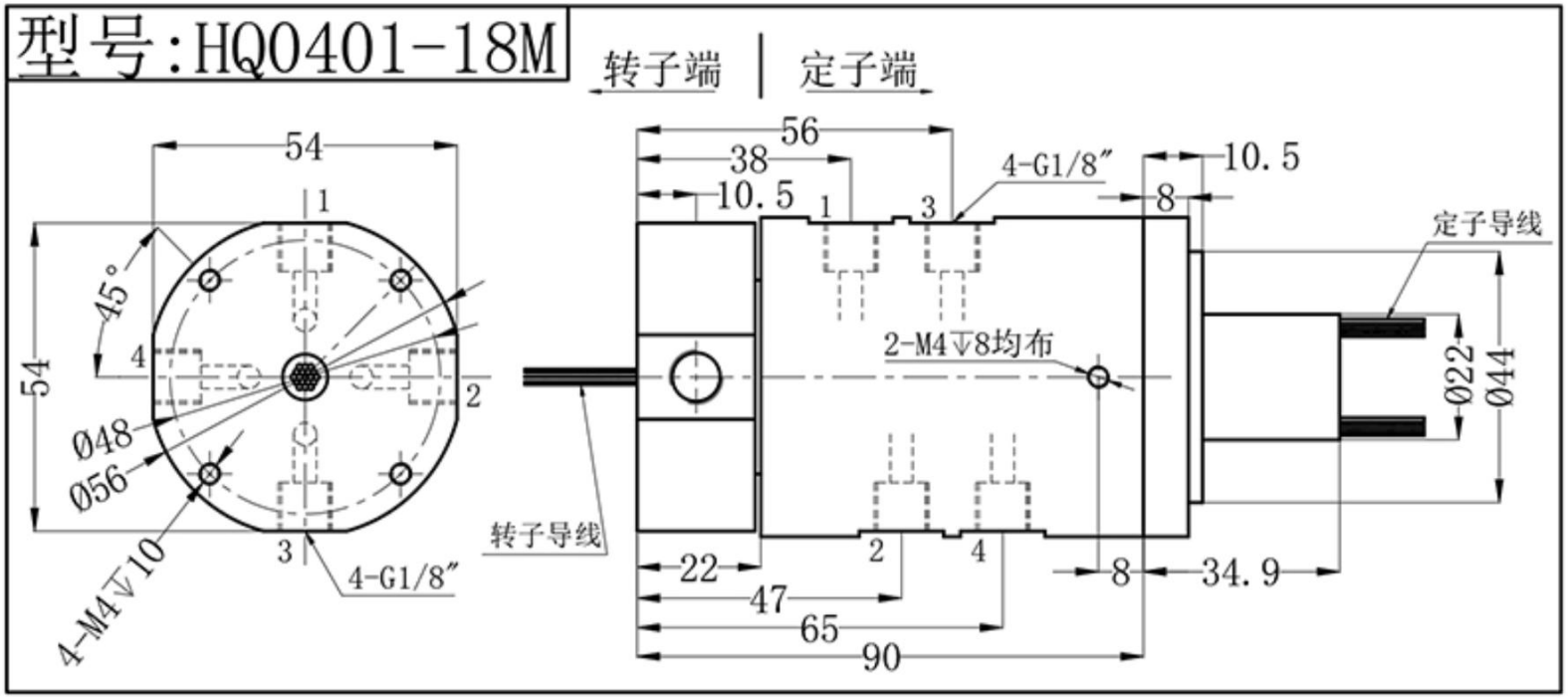

气滑环参数		帽式电参数	
型　号	HQ0401-18M	电线路数	18线2A(信号/功率)
气路介质	4进4出　气体	额定电压	0～240V AC/DC
螺纹接口	G1/8"(9.5mm)	导线规格	AWG26#/250mm
适配气管	6或8mm	接触电阻	＜35mΩ(50rpm)
材　质	铝合金	绝缘电阻	＞300MΩ@300VDC
转　速	0～250 RPM		
压　力	0～1 MPa		
扭　力	＜0.4 N*m		
工作温度	-30℃～80℃		